Le BOL Gril

Se réunir. Se régaler.

Se réunir. Se régaler.

Le BOL vous permet de cuisiner *a la plancha* sur un véritable feu de bois. Sa surface de cuisson en acier au carbure de 40 po rassemblera famille et amis dans une ambiance conviviale.

Que vous utilisiez la plaque de cuisson de 1/2 po pour griller poissons et légumes ou la grille centrale pour parfaire un steak, Le BOL vous offre une versatilité qui couvrira même le dessert!

Le nettoyage se fait en un tour de main! Gratter, pousser dans le feu, essuyer la plaque avec un peu d'huile et le gril redevient aussitôt un foyer chaleureux.

Conçu pour résister aux éléments, Le BOL diffuse généreusement la chaleur pour vous permettre de cuisiner et vous réchauffer au fil des saisons.

Offrez-vous une expérience extérieure sans pareil autour du gril Le BOL, là où se réunissent famille, amis et bonne bouffe.

Visionnez Le BOL en action :
foyersrenaissance.com/video_LeBOL

Grille en acier inoxydable

- Acier inoxydable 304
- 3/8" d'épaisseur
- Poignées amovibles

Surface de cuisson

- Surface de cuisson en acier au carbure de 1/2" d'épaisseur
- Forme décagonale unique
- Excellente conduction thermique
- Durable
- Propriétés anti-adhésives (après préparation)

Injection d'air

- L'air frais est alimenté par une doublure en acier, remplaçable, comportant 220 trous d'injection d'air
- La chaleur et le crépitement du feu, sans trop de fumée, tout en conservant la saveur
- Un feu plus chaud et une combustion efficace

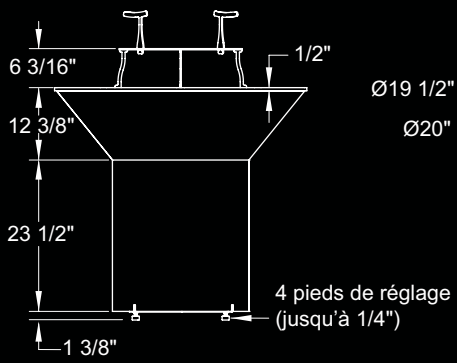

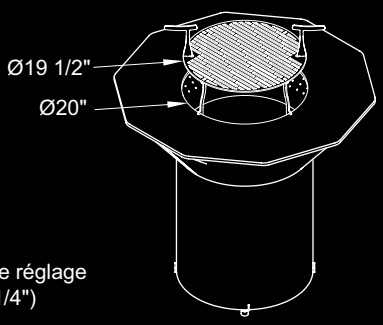

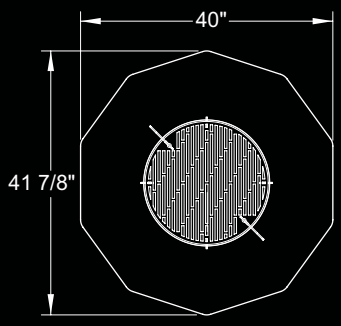

www.icc-rsf.com

(450) 565-6336

AL-BOL_FR_08-2018